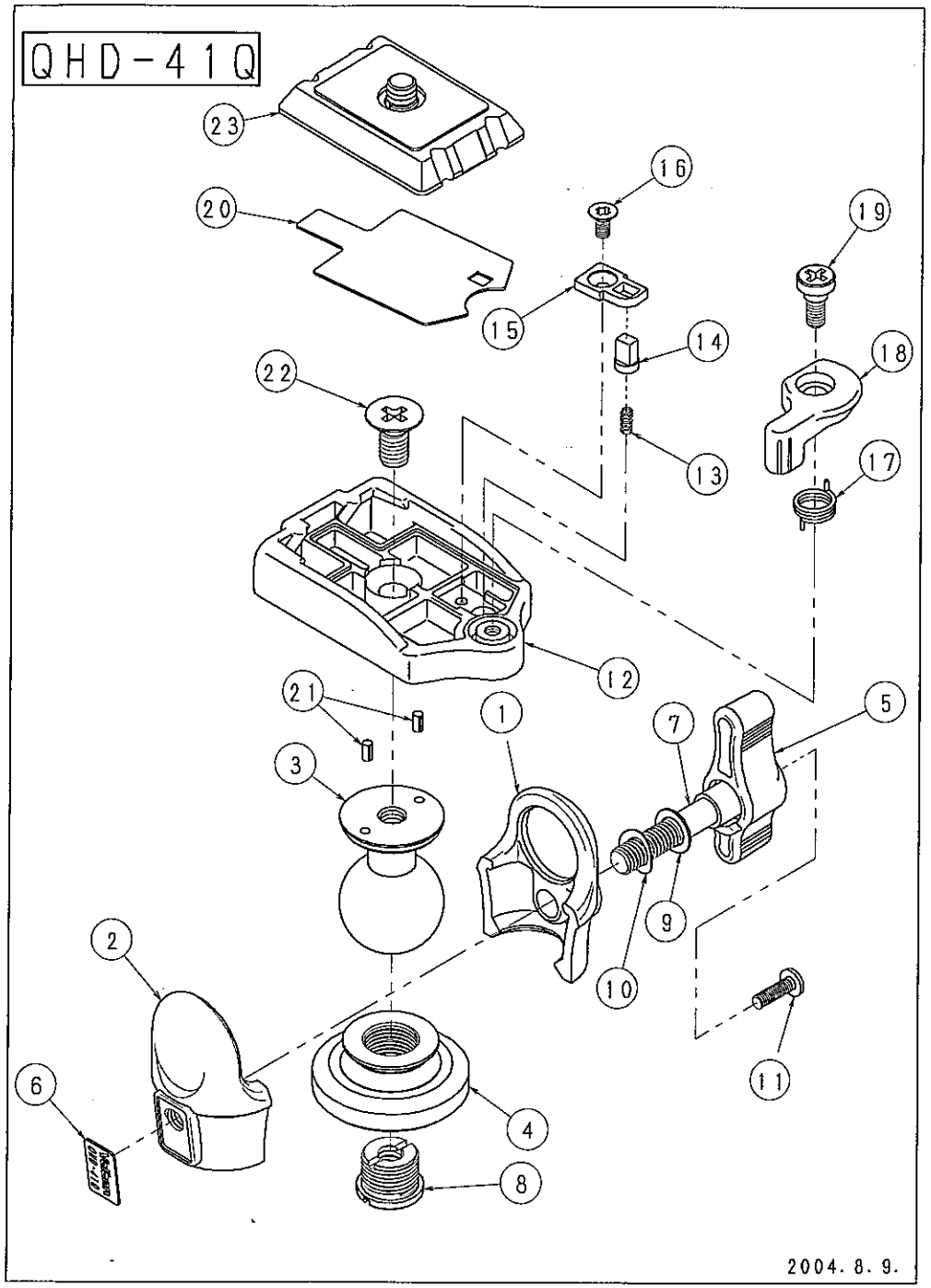

QHD-41Q

2004.8.9.

No.	C.No.	部品名	QTY.	材質	新	図面	表面処理・色	備考	調達
1		343 BALL-COVER	1	ADC-12			塗装(色:指定色)		
2		343 BALL-COVER P	1	ADC-12			塗装(色:指定色)		
3		343Q BALL	1	A2011-T3	○	1	クロアルマイト		
4		343 SPINDLE	1	ADC-12			塗装(色:指定色)		
5		343 KNOB	1	ADC-12			塗装(色:指定色)		
6		QHD-41Q NAME-PLATE	1	PC板	○	1			
7		143 STOP SCREW	1	SUM			黒ニッケルメッキ		
8		MF SCREW 1/4	1	SUM32			ニッケルメッキ		
9		60 CAMERA SC W	1	SPCC			ニッケルメッキ		
10		53 SPRING W	1	65Mn				熱処理弾簧鋼帯	
11		3×10 BIND SC	1	SS41			黒ニッケルメッキ		
12		343Q SHOE-BASE	1	ADC-12	○	1	塗装(指定色)		
13		237 S-SP	1	SWP-B			ユニクロメッキ		
14		QRA3 S-PIN	1	POM			黒		
15		QRA3 S-PLATE	1	POM			黒		
16		M3×6 SARA-SCREW	1	SWRM			ニッケルメッキ	十字穴	
17		237 LEVER-SP	1	SWP-B			ニッケルメッキ		
18		QRA3 SHOE-LEVER	1	ADC-12			塗装(色:指定色)		
19		237 LEVER-SCREW	1	SS41			黒ニッケルメッキ		
20		QRA3 FACE-PLATE	1	SUS303			表面ヘアライン処理		
21		2×4 SPRING-PINS	2	SUS304	○			φ2×4スプリングピン	
22		M6×14 SARA-SCREW	1	SWRM	○		ニッケルメッキ	十字穴	
23		QB-3	1						
24									
25									
26									
27									
28									
29									
30									