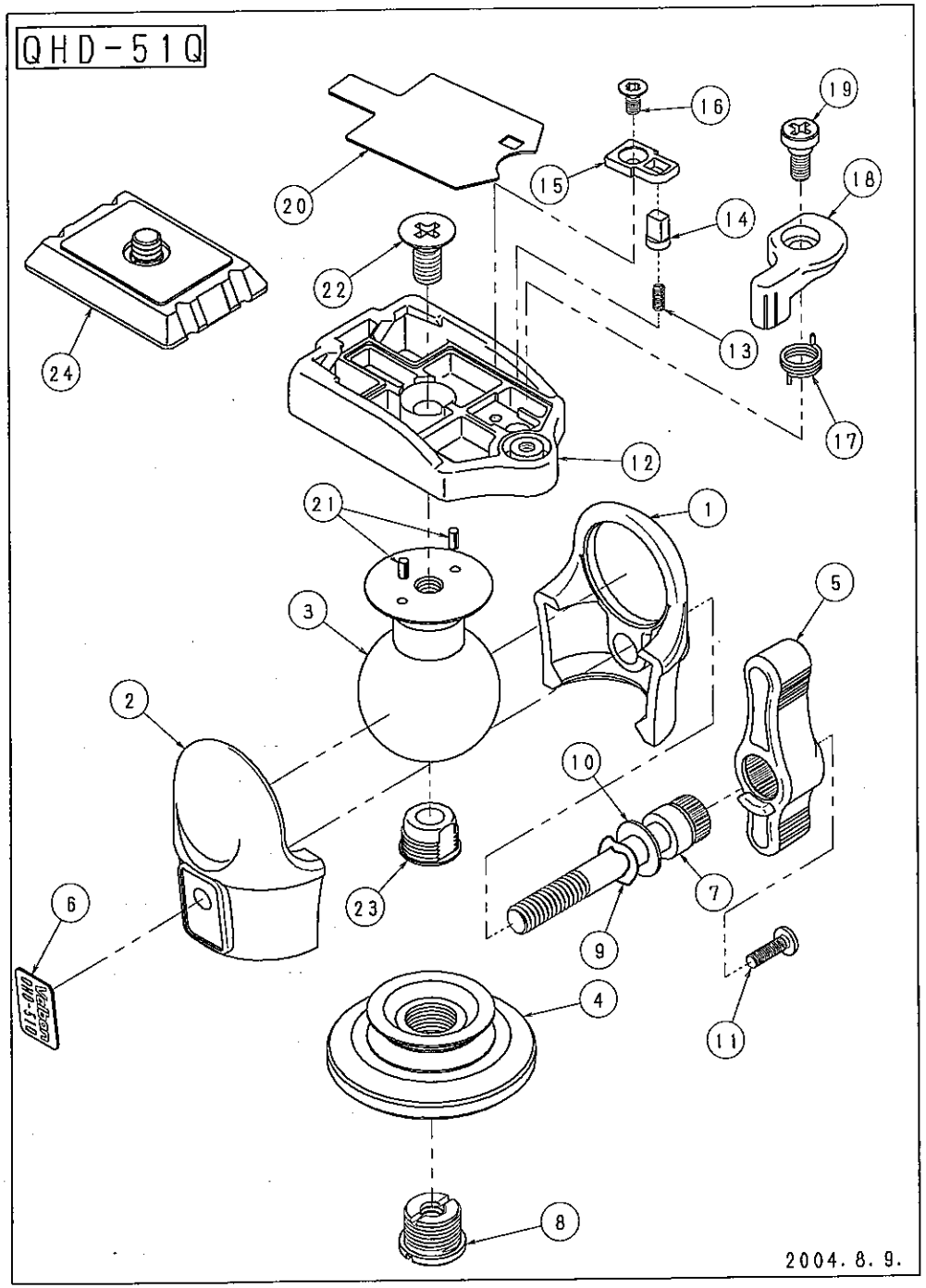

QHD-51Q

2004.6.10.

No.	C.No.	部品名	QTY.	材質	新	図面	表面処理・色	備考
1		353 BALL-COVER	1	ADC-12		1	塗装(色:指定色)	
2		353 BALL-COVER P	1	ADC-12		1	塗装(色:指定色)	
3		353Q3 BALL	1	A2011-T3	○	1	クロアルマイト	
4		353 SPINDLE	1	ADC-12		1	塗装(色:指定色)	
5		353 KNOB	1	ADC-12		1	塗装(色:指定色)	
6		QHD-51Q NAME-PLATE	1	PC板	○	2		
7		353 STOP-SCREW	1	SUM	○	1	黒ニッケルメッキ	
8		MF SCREW 1/4	1	SUM32			ニッケルメッキ	
9		WW6	1	SK-5			燐酸焔皮膜	M6ウェーブワッシャ
10		M6 FLAT-WASHER	1	SPCC			ニッケルメッキ	M6平座金
11		3×10 BIND SC	1	SS41			黒ニッケルメッキ	
12		343Q SHOE-BASE	1	ADC-12	○	1	塗装(指定色)	
13		237 S-SP	1	SWP-B			ニッケルメッキ	
14		QRA3 S-PIN	1	POM			黒	
15		QRA3 S-PLATE	1	POM			黒	
16		M3×6 FLAT-SC	1	SWRM			ニッケルメッキ	十字穴付きサラネジ
17		237 LEVER-SP	1	SWP-B			ニッケルメッキ	
18		QRA3 SHOE-LEVER	1	ADC-12			塗装(指定色)	
19		237 LEVER-SCREW	1	SS41			黒ニッケルメッキ	
20		237 FACE-PLATE	1	SUS303			表面ヘアライン処理	
21		2×4 SPRING-PINS	2	SUS304				φ2×4スプリングピン
22		M6×14 FLAT-SC	1	SWRM			ニッケルメッキ	十字穴付きサラネジ
23		353 BALL-CAP	1	ABS	○	1		
24		QB-3	1				色:指定色	
25								
26								
27								
28								
29								
30								